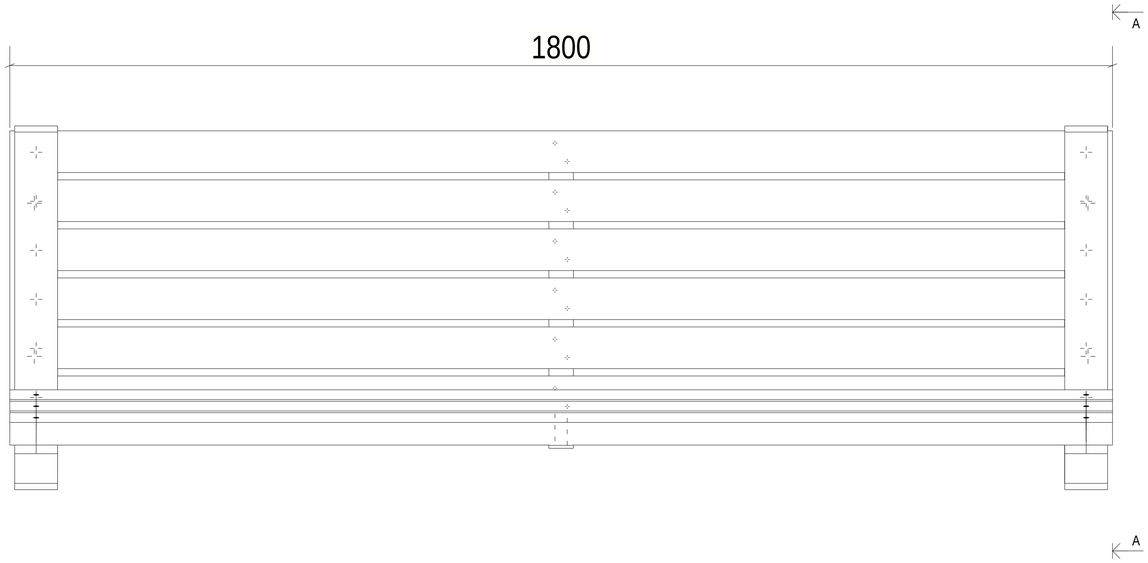

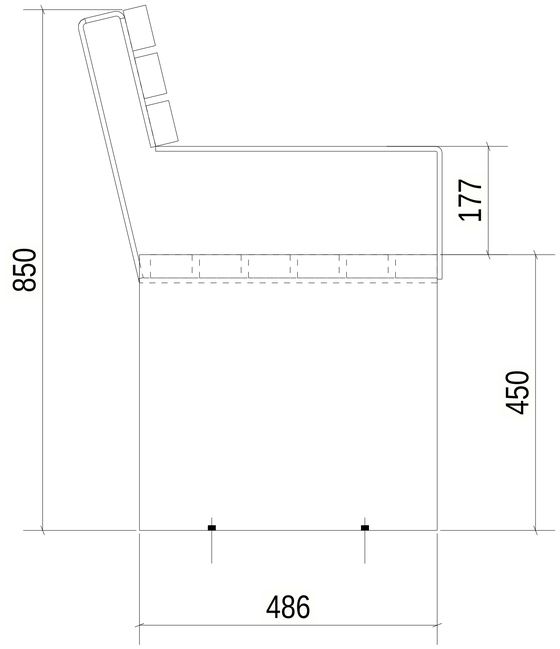

A - A
1:5

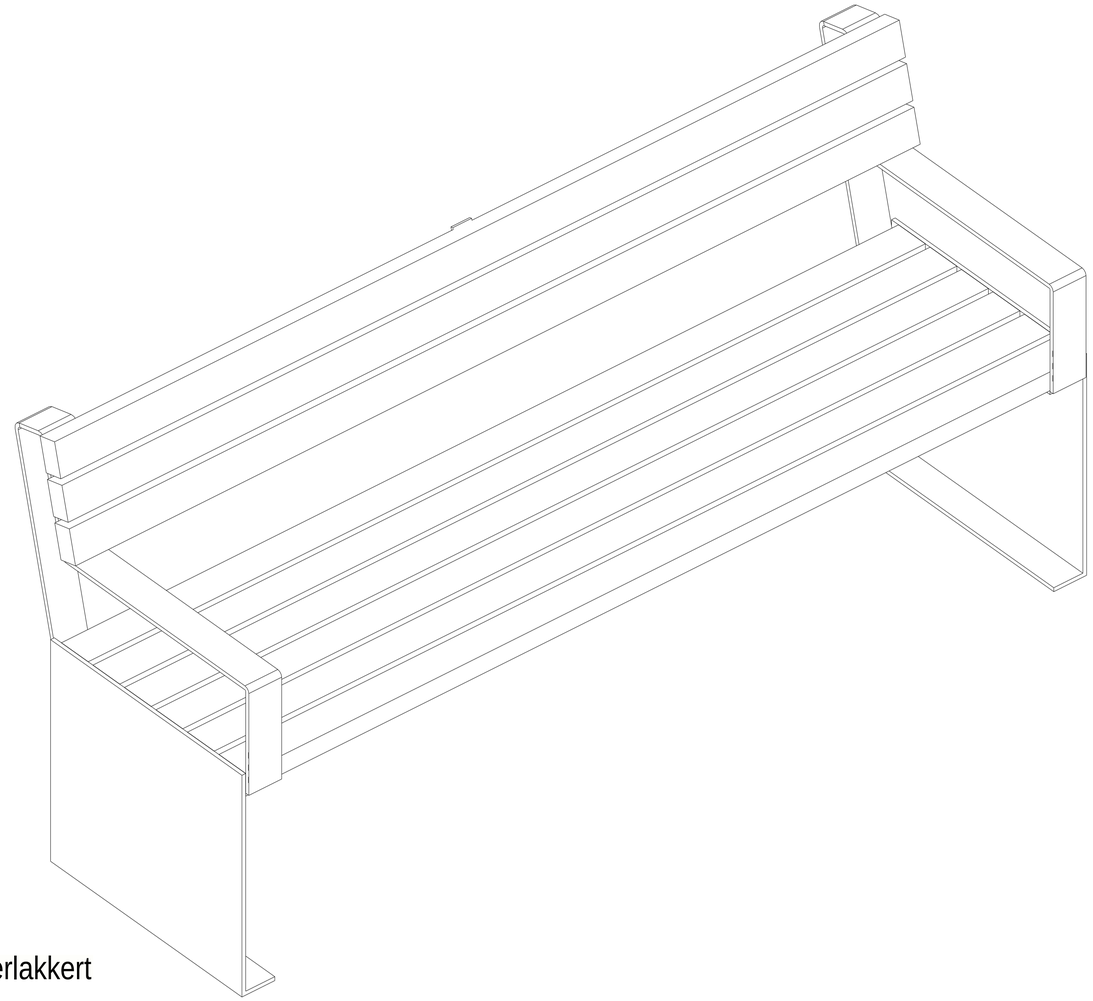

Materiale:

Overflate stål: Corten, varmgalvanisert eller pulverlakkert
Treverk: Kebony

Rev	Beskrivelse	Dato	Tegnet av	Kontrollert av
	Kraft		Dato	Sign.
		Tegnet av		
		Kontrollert av		
		Godkjent av		
		Status		
		Prosj. nr.	Målestokk 1:5	
		Tegn.nr. Benk med armlene		Rev.

KOBE UTEMILJØ

Granheimveien 7
1580 Rygge

ORGINALFORMAT: A1